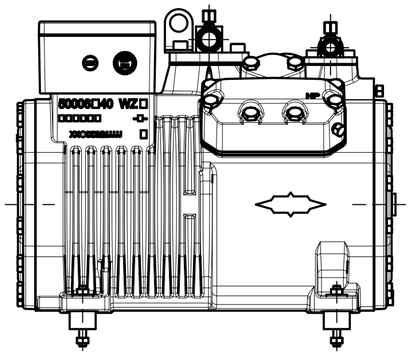

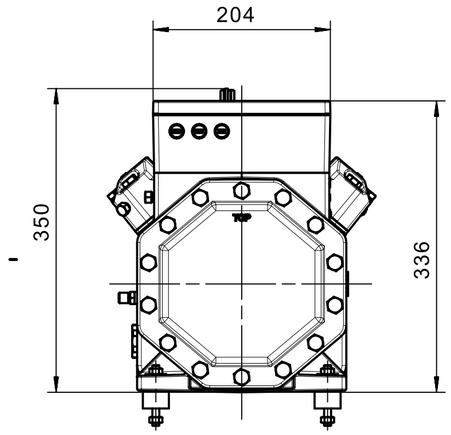

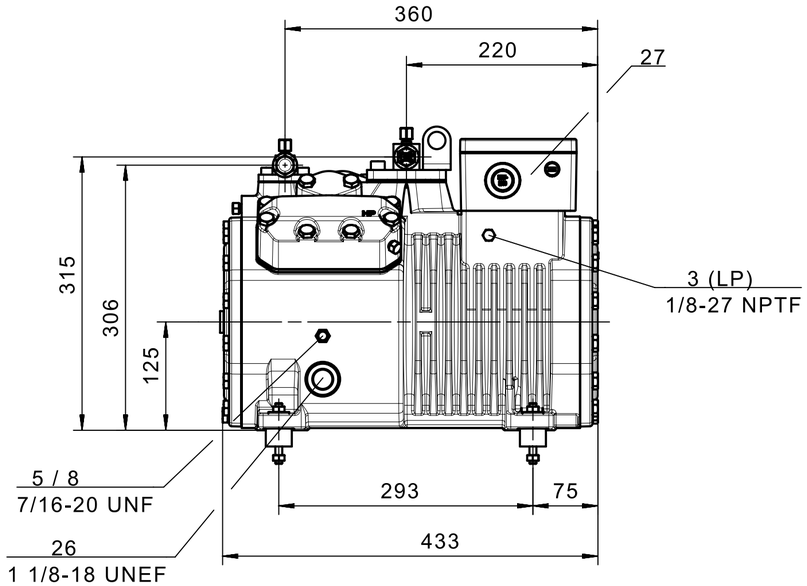

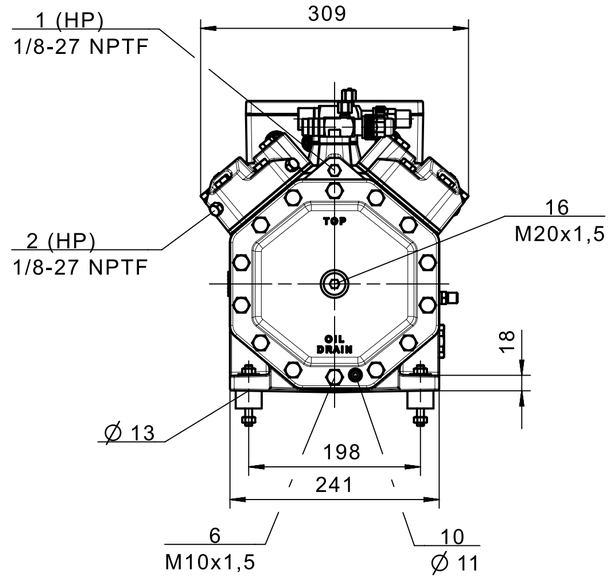

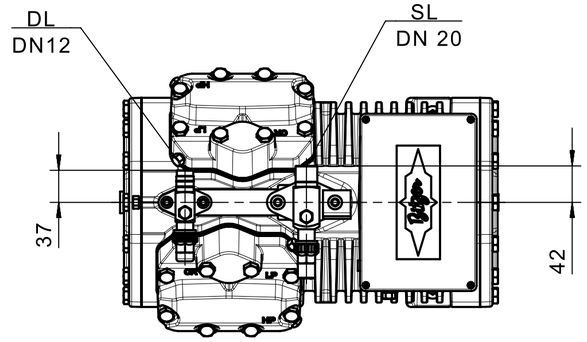

4FES(P)-3, 4FES(P)-5

Status: Freigabe/Production		Gewicht/Weight:	Maßstab/Scale: 1:5

Weitergabe sowie Vervielfältigung dieser Zeichnung, Verwertung und Mitteilung seines Inhaltes sind verboten, soweit nicht ausdrücklich gestattet. Zuwiderhandlungen verpflichten zu Schadensersatz. Alle Rechte für den Fall der Patent-, Gebrauchs- oder Geschmacksmustereintragung vorbehalten. The reproduction, distribution and utilization of this document as well as the communication of its content to others without explicit authorization is prohibited. Offenders will be held liable for the payment of damages. All rights reserved in the event of the grant of a patent, utility model or design.

Sach-Nr. / Part-No.: 100013921, 100023101, 100023500

und weitere and more

	Datum/Date	Name
Tech. Referenz Engineering	03.03.2026	Bitzer TE
Bearb./Drafting	19.05.2026	Bitzer AS

4FES(P)

Normen/Standards

© BITZER 2026

Zeichnungsnummer/Drawing Number	Version	Blatt/Sheet
200058012	12	001
Ers.f./Repl.		1 Bl./Sh.

Inhalt V1